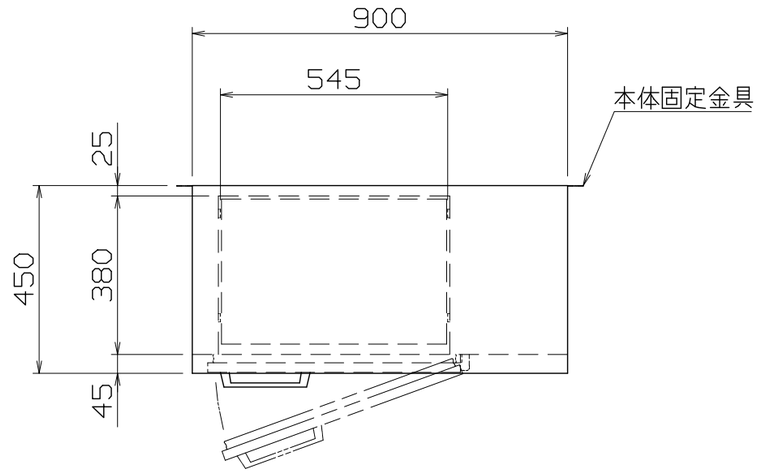

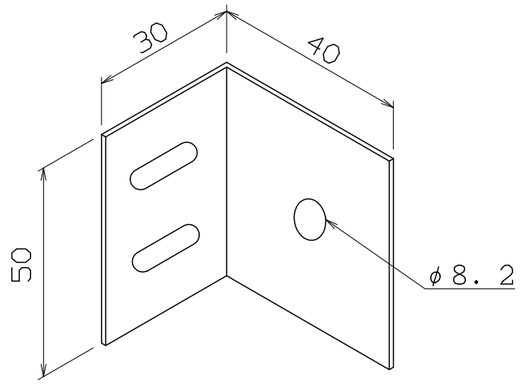

本体固定金具
（N. T. S）

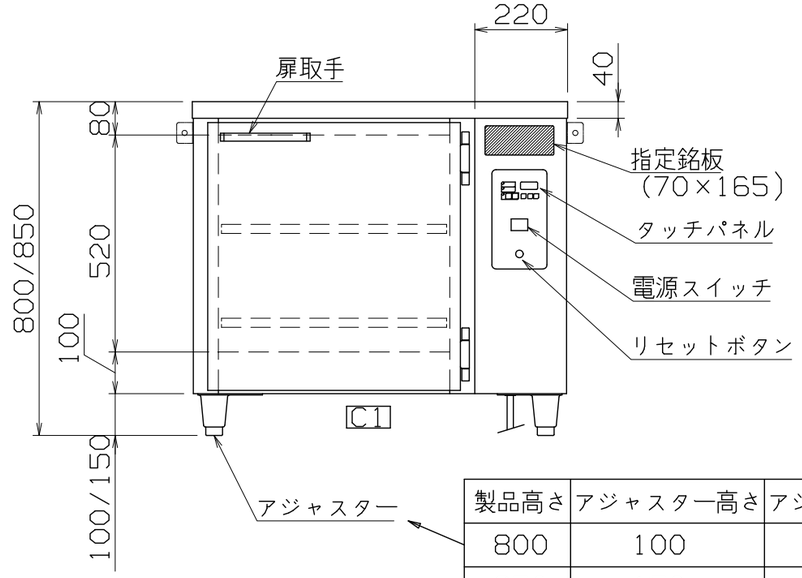

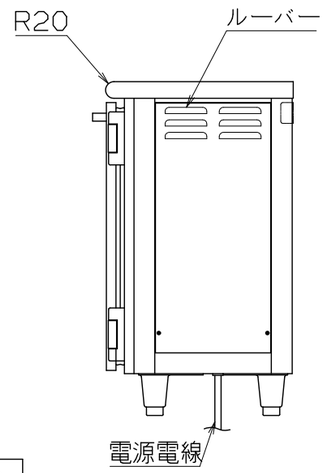

製品高さ	アジャスター高さ	アジャスター調整高さ
800	100	90～125 B1
850	150	140～190 B2

仕様

定格電圧	100V
定格消費電力	1040W
熱量	3.7MJ/h(890kcal/h)
一次側最大電流	10.4A
推奨ブレーカー容量	定格電流 15A 定格感度電流 30mA
電源電線	接地2P-15A プラグ付き 2m
アース線	電源電線に含む

主材料

本体外装	SUS430 t0.8 #4
本体内装	SUS430 t0.8 2B 遠赤外線放射板付き
扉	SUS430 t0.8 #4
扉パッキン	耐熱マグネットパッキン
アジャスター	SUS304×4

電気部品

コントロールパネル	タッチパネル式，電源スイッチ リセットボタン
ヒーター	シリコン被膜コードヒーター （底面260W×1、側面260W×2、 背面260W×1）

内容積　約105L

中棚　２５ｍｍ間隔可変

付属品

中棚（自在式）	SUS430 t1.0 2B （パンチングなし×2段）
本体固定金具	SUS430 t2.0 H.L ×2個

㊥NB-105DE(R)

改定 CHANGE		
D1-1458		
A	B1(5e)元90~130 B2(5e)元140~180 2014-7-10 S.F	
B	C1(3e)底棚削除 2016-10-17 S.F	
C		

コンセント形状

CD

第三角法	DIMENSION mm	尺度 SCALE 1:15 ~~NTS~~	作成日付 DATE 2008・6・17
株式会社アンナカ			
検認 APPROVED	設計 DESIGNDED	照査 CHECKED	作成 DRAWN
Y.T	H.S	-	H.S

遠赤外線温蔵庫（ビーフェポット）

900×450×H800/850

SD320698