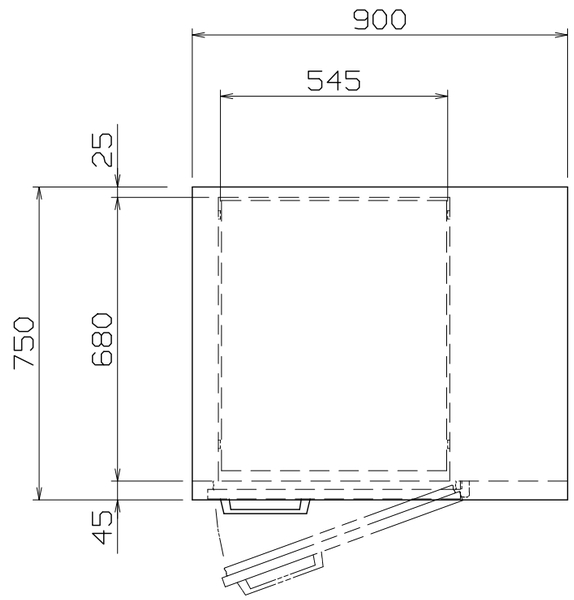

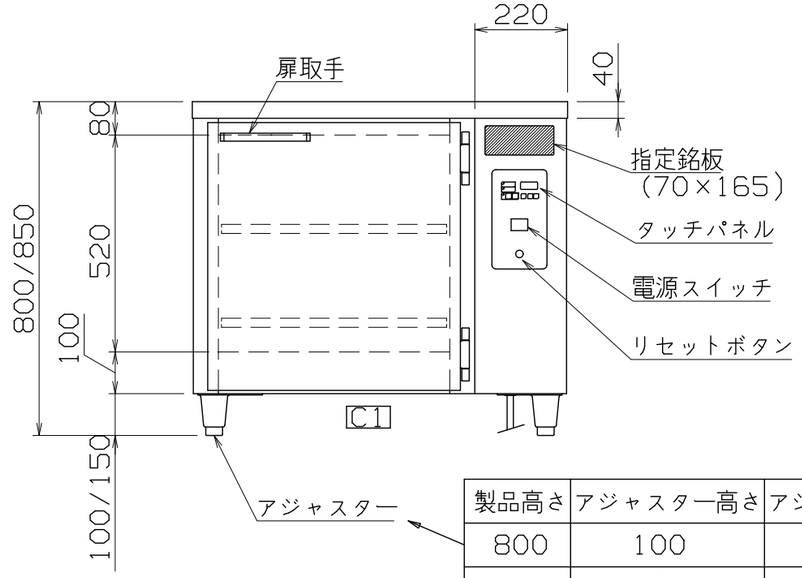

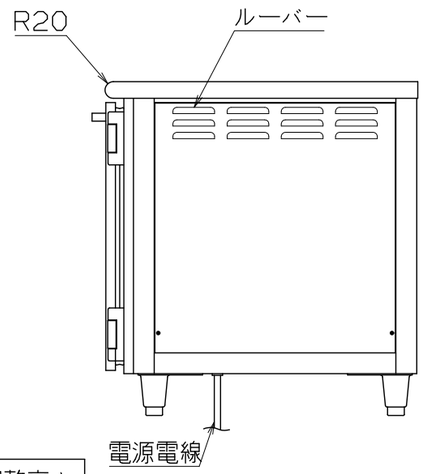

製品高さ	アジャスター高さ	アジャスター調整高さ
800	100	90~125 B1
850	150	140~190 B2

仕様

定格電圧　100V
定格消費電力　1040W

熱量　3.7MJ/h(890kcal/h)
一次側最大電流　10.4A
推奨ブレーカー容量　定格電流　15A
定格感度電流　30mA
電源電線　接地2P-15A　プラグ付き　2m
アース線　電源電線に含む

主材料

本体外装　SUS430　t0.8　#4
本体内装　SUS430　t0.8　2B
遠赤外線放射板付き
扉　SUS430　t0.8　#4
扉パッキン　耐熱マグネットパッキン
アジャスター　SUS304×4

電気部品

コントロールパネル　タッチパネル式，電源スイッチ
リセットボタン
ヒーター　シリコン被膜コードヒーター
(底面260W×1、側面260W×2、
背面260W×1)

内容積　約190L
中棚　25mm間隔可変

付属品

中棚(自在式)　SUS430　t1.0　2B
(パンチングなし×2段)

㊥NB-190DE(R)

改定 CHANGE			
D1-1458	A	B1(5e)元90~130 B2(5e)元140~180 2014-7-10 S.F	B
		C1(3e)底棚削除 2016-10-17 S.F	C

コンセント形状

CD

第三角法	DIMENSION mm	尺度 SCALE 1:15 ~~NTS~~	作成日付 DATE 2008・6・17
株式会社アンナカ			
検認 APPROVED	設計 DESIGNED	照査 CHECKED	作成 DRAWN
Y.T	H.S	-	H.S

遠赤外線温蔵庫(ビーフェポット)
900×750×H800/850
SD320706