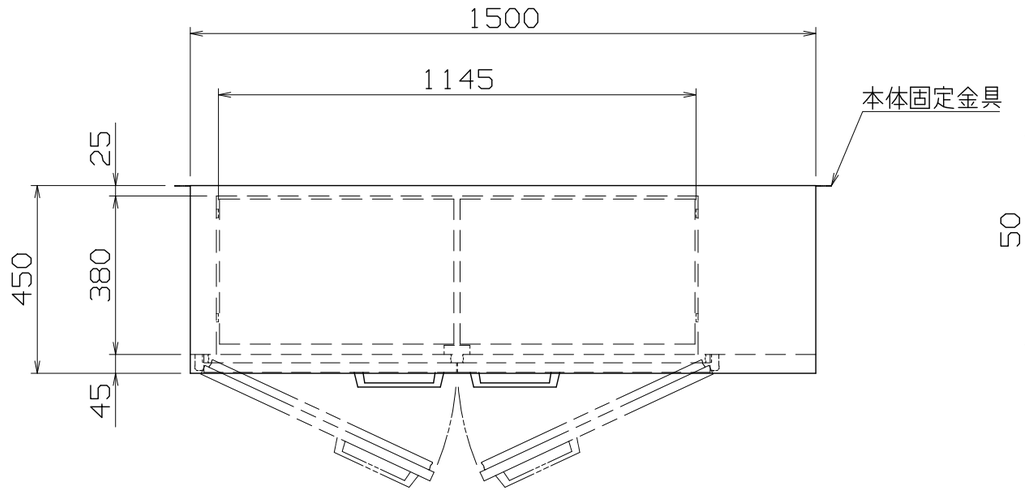

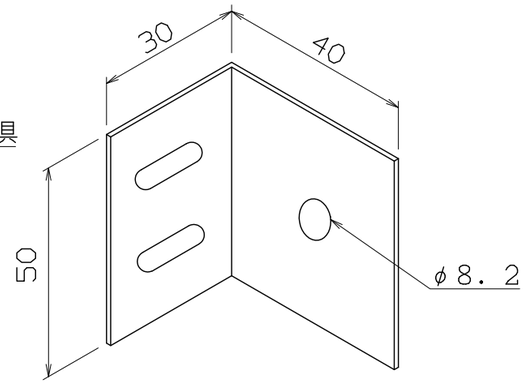

本体固定金具
（N. T. S）

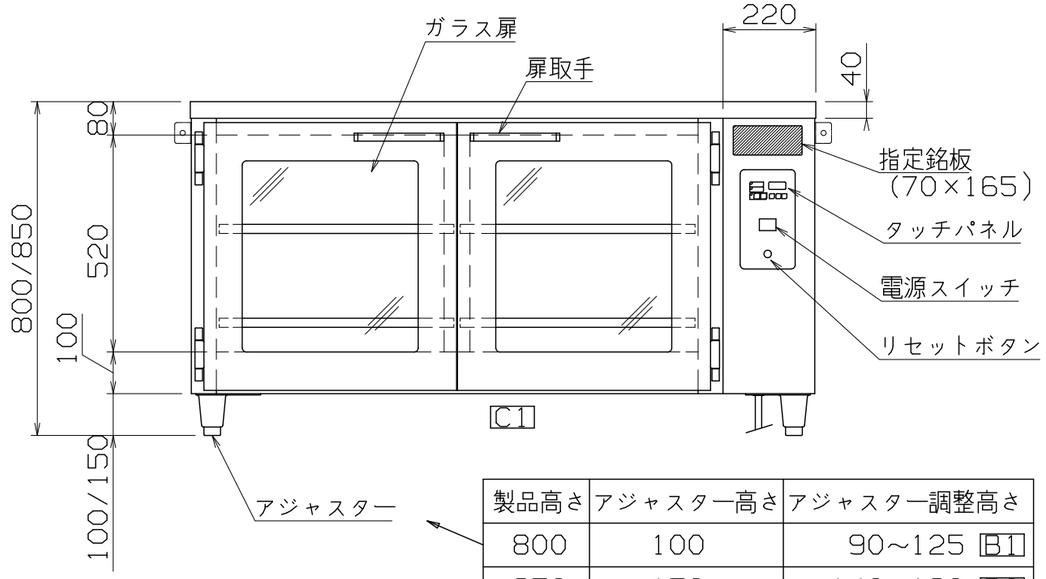

製品高さ	アジャスター高さ	アジャスター調整高さ
800	100	90～125 B1
850	150	140～190 B2

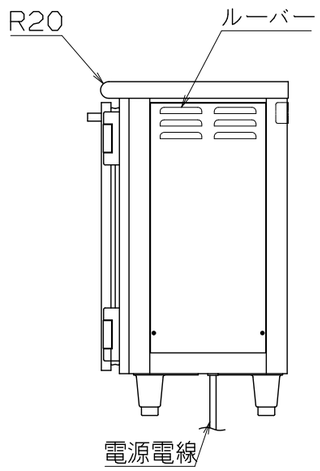

仕様

定格電圧　100V
定格消費電力　1260W

熱量　4.5MJ/h（1080kcal/h）
一次側最大電流　12.6A
推奨ブレーカー容量　定格電流　20A
定格感度電流　30mA
電源電線　接地2P－15A　プラグ付き　2m
アース線　電源電線に含む

主材料

本体外装　SUS430　t0.8　#4
本体内装　SUS430　t0.8　2B
遠赤外線放射板付き
扉　SUS430　t0.8　#4
扉ガラス　t5　強化ガラス
扉パッキン　耐熱マグネットパッキン
アジャスター　SUS304×4

電気部品

コントロールパネル　タッチパネル式，電源スイッチ
リセットボタン
ヒーター　シリコン被膜コードヒーター
（底面140W×3、側面210W×2、
背面210W×2）

内容積　約225L
中棚　２５ｍｍ間隔可変

付属品

中棚（自在式）　SUS430　t1.0　2B
（パンチングなし×2段（左右2分割））
本体固定金具　SUS430　t2.0　H.L　×2個

㊥NB-225DEG(R)

改定 CHANGE		
D1-1458		
A	B1 (4e)元90~130 B2 (4e)元140~180 2014-7-10 S.F	B
	C1 (3e)底棚削除 2016-10-17 S.F	C

コンセント形状

第三角法	DIMENSION mm	尺度 SCALE 1:15 ~~NTS~~	作成日付 DATE 2008・6・17
株式会社アンナカ			
検認 APPROVED	設計 DESIGNDED	照査 CHECKED	作成 DRAWN
Y.T	H.S	-	H.S

遠赤外線温蔵庫（ビーフェポット）
1500×450×H800/850
SD320724