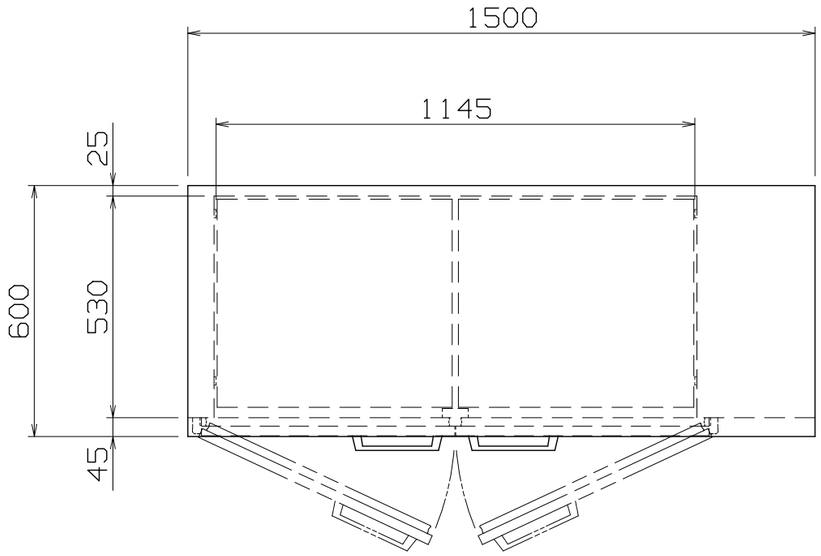

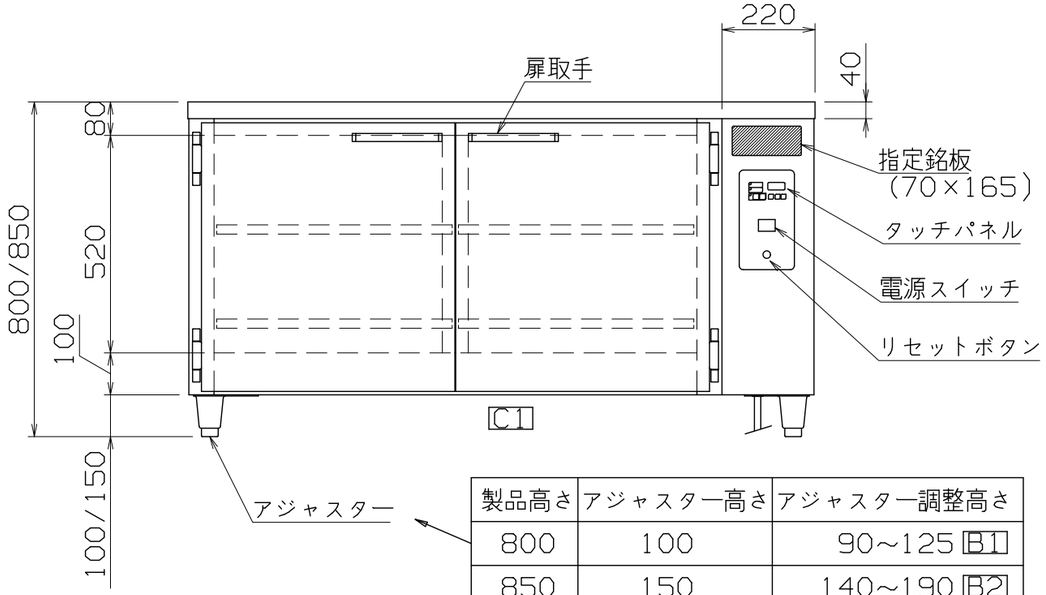

製品高さ	アジャスター高さ	アジャスター調整高さ
800	100	90~125 B1
850	150	140~190 B2

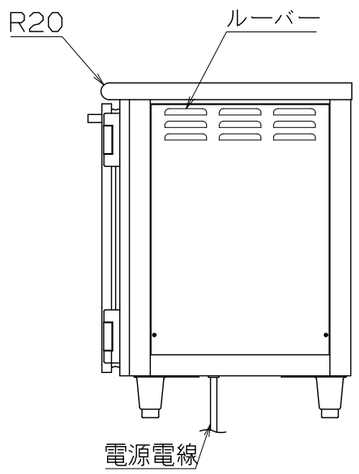

仕様

定格電圧　100V
定格消費電力　1260W

熱量　4.5MJ/h(1080kcal/h)
一次側最大電流　12.6A
推奨ブレーカー容量　定格電流　20A
定格感度電流　30mA
電源電線　接地2P-15A　プラグ付き　2m
アース線　電源電線に含む

主材料

本体外装　SUS430　t0.8　#4
本体内装　SUS430　t0.8　2B
遠赤外線放射板付き
扉　SUS430　t0.8　#4

扉パッキン　耐熱マグネットパッキン
アジャスター　SUS304×4

電気部品

コントロールパネル　タッチパネル式，電源スイッチ
リセットボタン
ヒーター　シリコン被膜コードヒーター
(底面140W×3、側面210W×2、
背面210W×2)

内容積　約315L
中棚　25mm間隔可変

付属品

中棚(自在式)　SUS430　t1.0　2B
(パンチングなし×2段(左右2分割))

㊥NB-315DE(R)

改定 CHANGE			
A	D1-1458		
B	B1 (4e)元90~130 B2 (4e)元140~180	2014-7-10	S.F
C	C1 (3e)底棚削除	2016-10-17	S.F

コンセント形状

CD

第三角法	DIMENSION mm	尺度 SCALE 1:15 ~~NTS~~	作成日付 DATE 2008・6・17
株式会社アンナカ			
検認 APPROVED	設計 DESIGNED	照査 CHECKED	作成 DRAWN
Y.T	H.S	-	H.S

遠赤外線温蔵庫(ビーフェポット)
1500×600×H800/850
SD320726