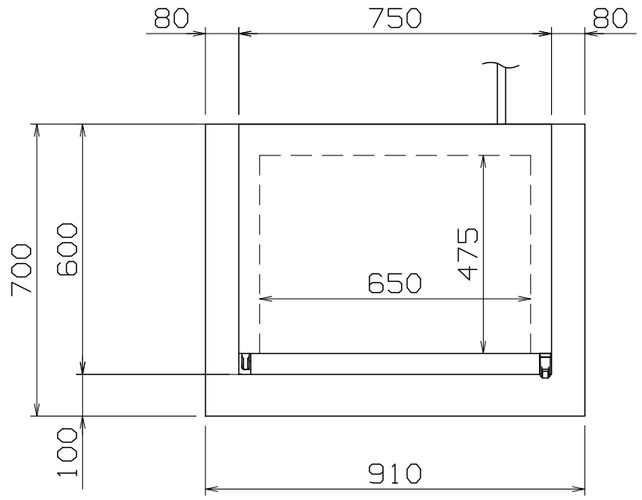

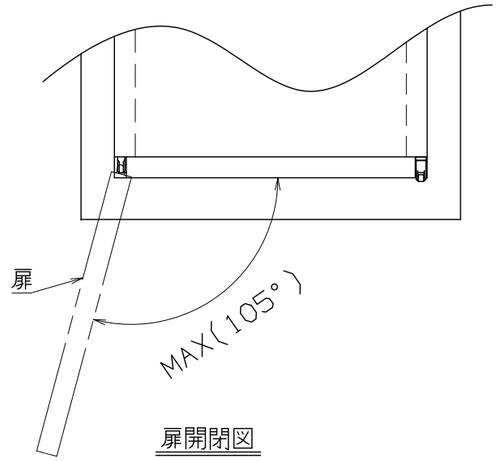

扉開閉図

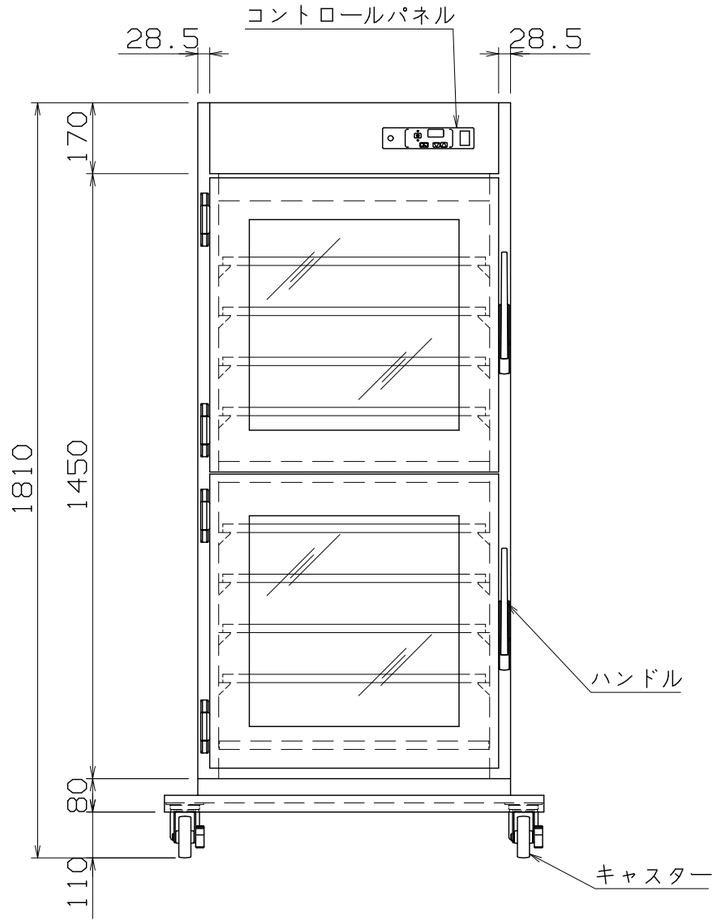

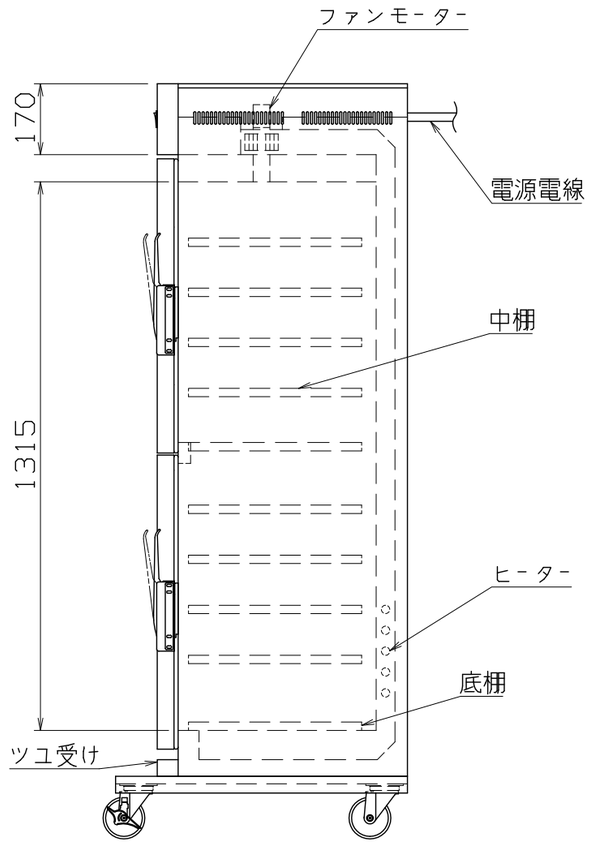

仕様

定格電圧	100V
定格消費電力	1300W
定格周波数	50/60Hz
熱量	4.5MJ/h(1070kcal/h)
一次側最大電流値	13.0A
推奨ブレーカー容量	定格電流 15A 感度電流 30mA
電源電線	接地2P-15A プラグ付き 2m
アース線	電源電線に含む

主材料

本体外装	SUS430 t0.8 #4
本体内装	SUS430 t0.8 2B
扉	SUS430 t0.8(t5 強化ガラス入り)
ハンドル	SUS304 x2
キャスター	自在車∅100 (ストッパー付x2,ストッパー無x2)
断熱材	グラスウール

電気部品

コントロールパネル	タッチパネル式、電源スイッチ、 リセットボタン
シーズヒーター	248W x5
ファンモーター	入力60W、出力15W

内容積 約400L

中棚 25mm間隔可変

B1

付属品

中棚(自在式)	SUS430 t1.0 2B (パンチング加工)x9 (B2)
底棚	SUS430 t1.0 2B (パンチング加工)x1 (B3)
接地アダプター	15A,125V x1

㊥NB-41FGSP

改定 CHANGE		
A	B1(6e)加湿皿削除	
	B2(7e)元t0.8	
	B3(7e)元t0.8	
B	2014-4-14 S.F	

コンセント形状

CD

第三角法	DIMENSION IN mm	尺度 SCALE	作成日付 DATE
		1/15 ~~NTS~~	2010・6・10

株式会社アンナカ

検認 APPROVED	設計 DESIGNED	照査 CHECKED	作成 DRAWN
Y.T	H.Sakai	-	H.Sakai

ビーフェポット(逆扉)

910×700×1810

SD323078