符号 ITEM	年月日 DATE	訂 正 記 事 REVISED DESCRIPTION	担当 CHAGE	承認 APPROVED

配線図

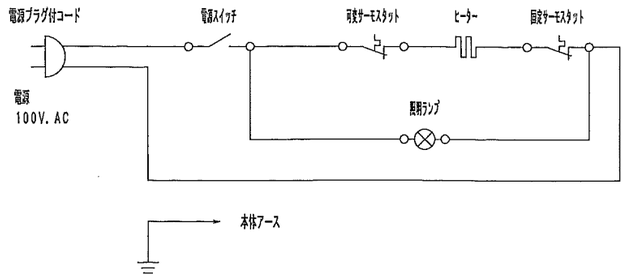

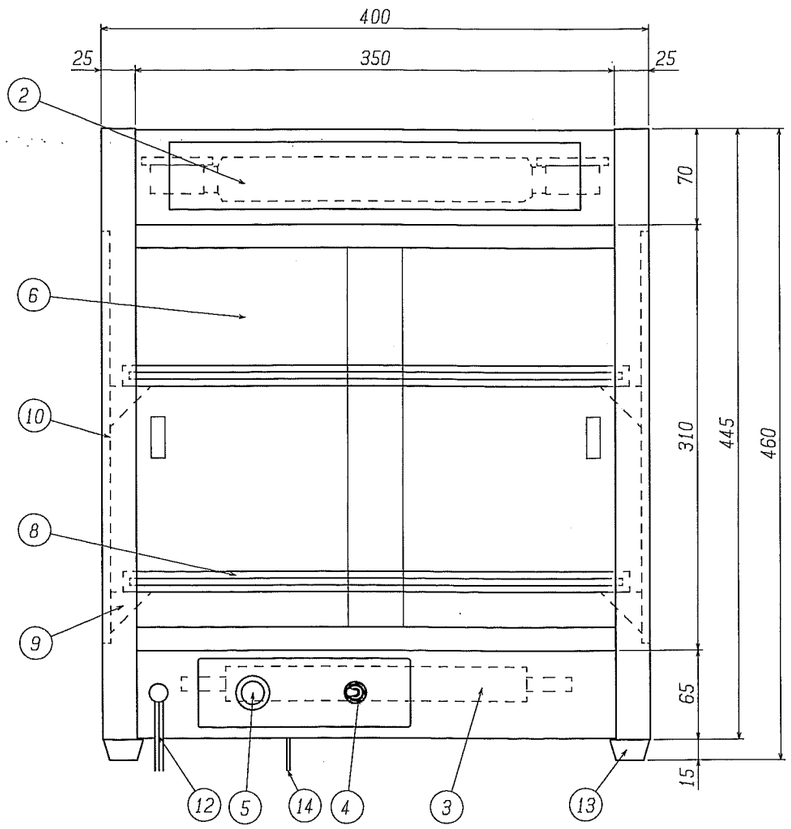

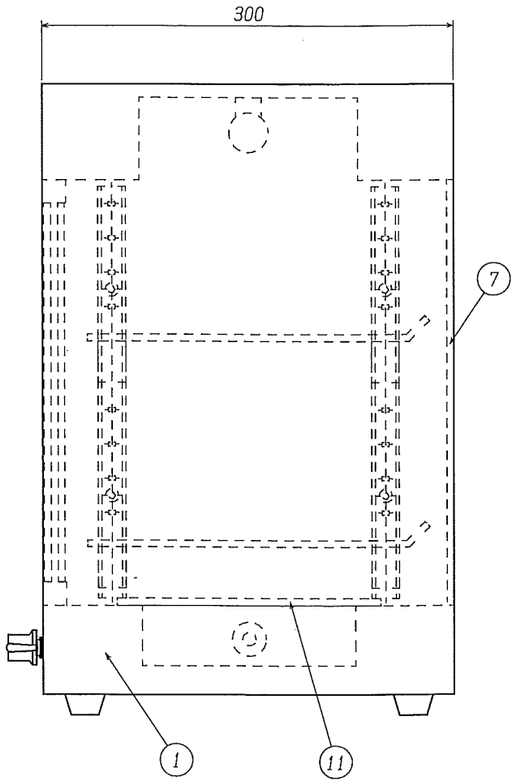

仕様

電源	単相　１００Ｖ　５０／６０Ｈｚ
消費電力	２２０Ｗ
使用温度範囲	６５℃～８０℃
温度調節	可変式サーモスタット
外形寸法	４００Ｗ×３００Ｄ×４６０Ｈ
質量	１５ｋｇ

符号 ITEM	部品名 COMPONENT	個数 QTY	材料 MATERIAL	備考 REMARKS
14	アース線	1	1.25sq 2m	
13	脚	4	合成ゴム	
12	電源コード	1	0.75sq 1.5m	
11	ヒーターカバー	1	SUS	
10	棚柱	4	SUS	
9	棚受	8	SUS	
8	棚	2	SUS 網	高さ可変
7	正面ガラス	1	t5 強化ガラス	
6	引違い戸	2	t5 強化ガラス	
5	温度調節ツマミ	1	プラスチック	
4	電源スイッチ	1	AC100V 15A	
3	発熱体	1	シーズヒーター 160W	
2	照明ランプ	1	60W	
1	本体	1	SUS	

単位 UNIT	三角図法	尺度 SCALE	熱処理	完成年月日 DATE	品名 NAME	製品 PRODUCTS
mm		NTS		2009.09.25	仕様図	ホットショーケース

承認 APPROVED	検図 CHECKED	設計 DESIGNED	製図 DRAWN		MODEL
宮木	笹子	宮木	宮木	ANNAKA ANNAKA & CO.,LTD 株式会社 アンナカ	NH−203

図面番号 DRAWINNG NO.	REV
NH−203−01	0