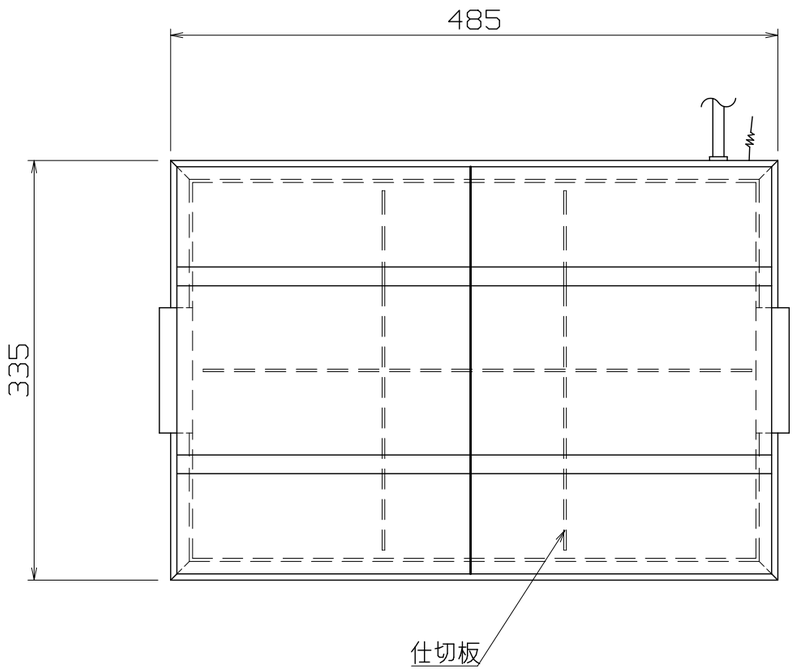

C2 仕様

定格電圧	100V
定格消費電力	1000W
一次側最大電流値	10.0A
推奨ブレーカー容量	定格電流：15A　感度電流：30mA
電源電線	2P-15A　プラグ付　2m
アース線	付属

本体

トッププレート	SUS430　t1.0　#4
本体外装	SUS430　t0.8　#4
鍋枠	SUS430　t0.8　#4

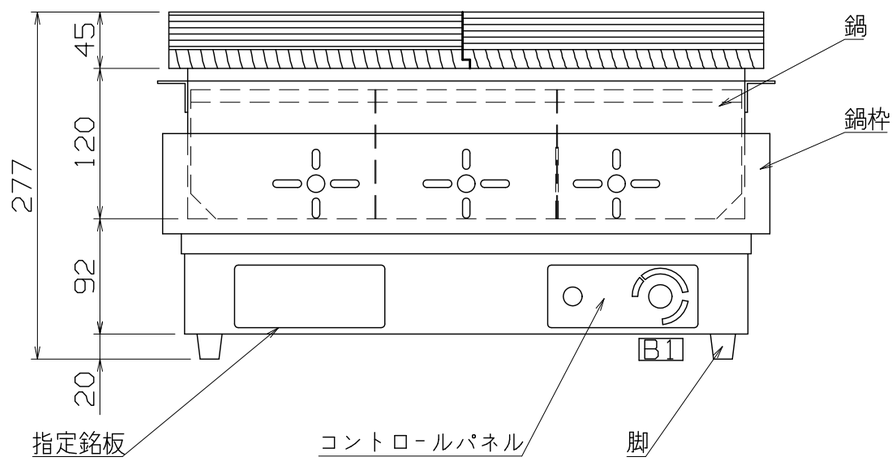

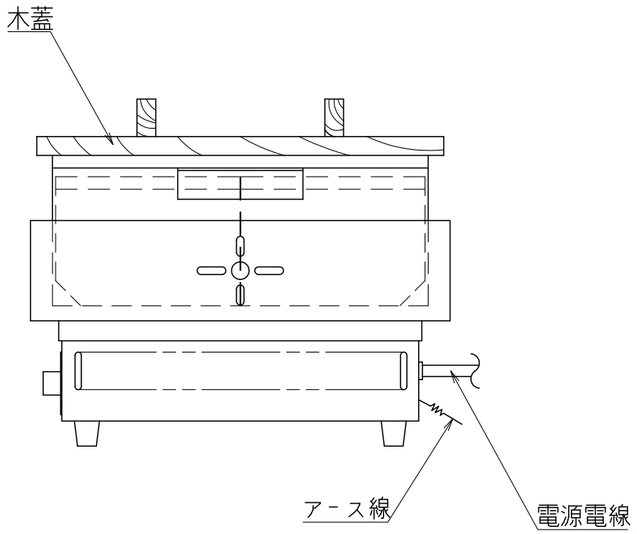

付属品

木蓋	木製（2分割、焼き杉）
鍋	SUS316L　t1.0（450x305x120）
仕切板	6ッ切　SUS304　t1.0　1セット

NHO-6SY

改定 CHANGE		
A	AD006003より移行	
B	B1(3e)ツマミ変更	2008-12-27 K.S
C	C1 図面簡素化	
	C2(6a)表記変更	2021-9-2 Take.Y
		D1-6171

コンセント形状

第三角法	DIMENSION mm	尺度 SCALE 1:5 ~~NTS~~	作成日付DATE 2008・12・27	電気おでん鍋
株式会社アンナカ				485x335x277
検認 APPROVED	設計 DESIGNED	照査 CHECKED	作成 DRAWN	SD321394
S.S	K.S	Y.T	K.S	